ASMA KİLİT HAMİLİ Ç. DÖNÜŞLÜ KİLİT

055

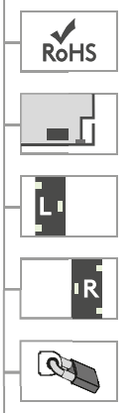

V: 1

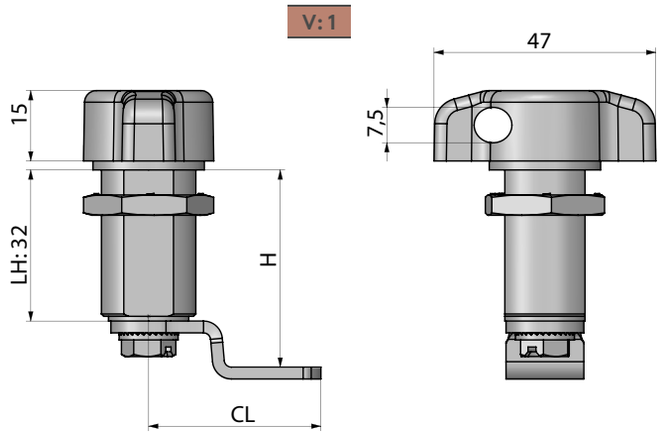

- Asma kilit uygulanabilir.
- Max. 6 mm kanca çaplı asma kilit kullanılmalıdır.

MALZEME

KOVAN:	Zamak DIN-EN 1774-ZnAl4Cu1
TUTAMAK:	Zamak DIN-EN 1774-ZnAl4Cu1
DİL:	Çelik

YÜZEY
Nikel kaplama

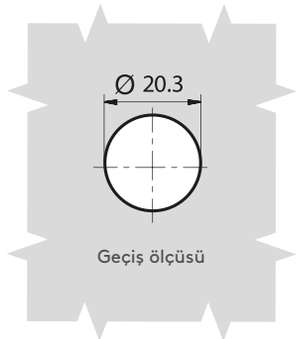

Not: Uzun kancalı asma kilitler ile kullanımı uygun değildir.

Not: Bilyalı uygulama için Mesan ile irtibata geçiniz.

Not: Demonte olarak sevk edilmektedir.

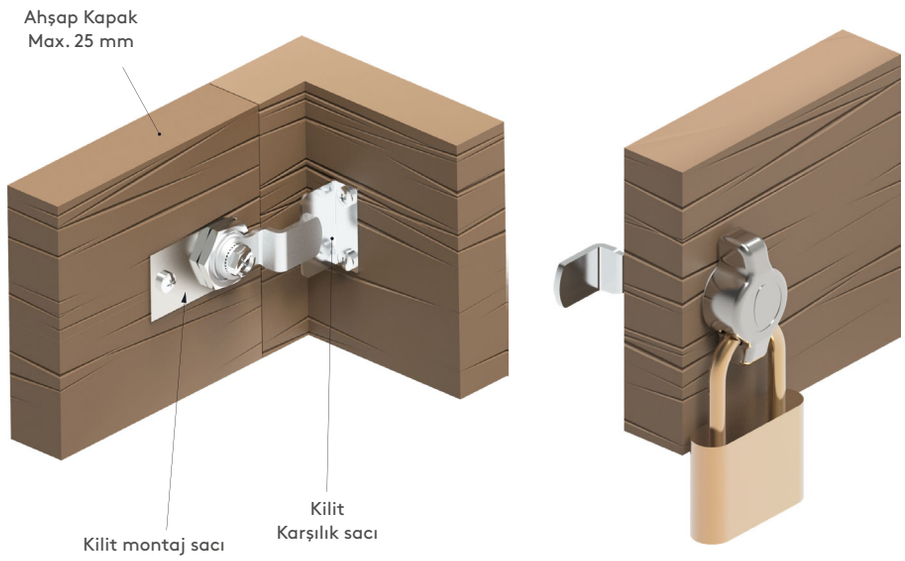

Grup Kodu	Versiyon	Dil	Yön Uygulaması
055	1	CC	

YÖN UYGULAMASI	
Sağ kapak	001
Sol kapak	002

Diller için Sayfa: 175 (Dil-1)

tel | + 90 212 721 44 44 fax | + 90 212 721 44 45

055

ASMA KİLİT HAMİLİ Ç. DÖNÜŞLÜ KİLİT

YENİ

RoHS

V: 5

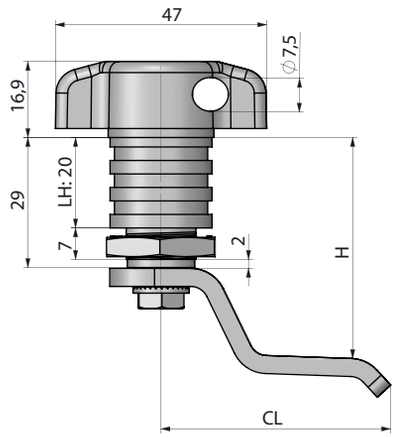

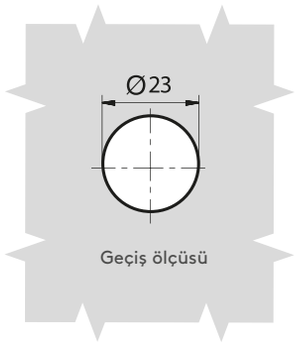

- Asma kilit uygulanabilir.
- Max. 6 mm kanca çaplı asma kilit kullanılmalıdır.

MALZEME

KOVAN:	Zamak DIN-EN 1774-ZnAl4Cu1
TUTAMAK:	Zamak DIN-EN 1774-ZnAl4Cu1
DİL:	Çelik

YÜZEY

Nikel kaplama

Not: Uzun kancalı asma kilitler ile kullanımı uygun değildir.

Not: Farklı diller için Mesan ile irtibata geçiniz.

Not: Demonte olarak sevk edilmektedir.

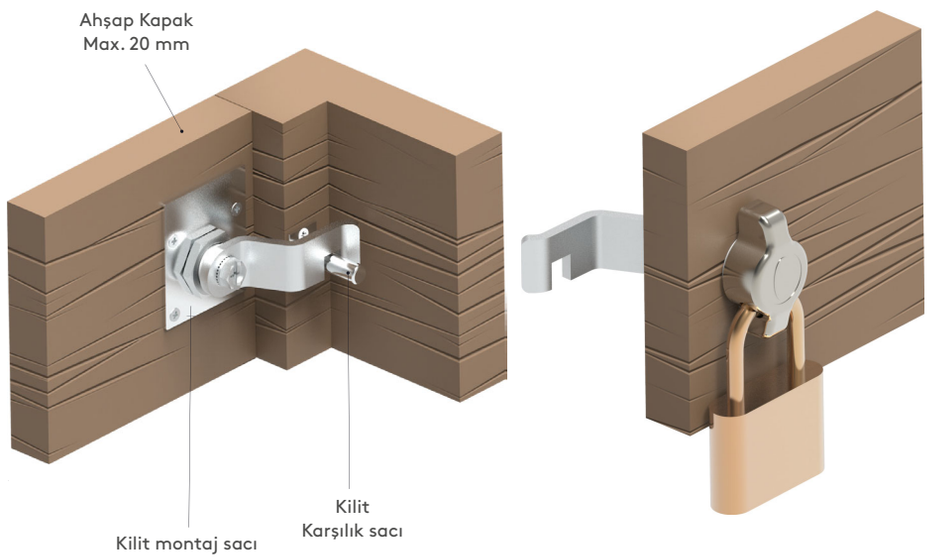

Grup Kodu	Versiyon	Dil	Yön Uygulaması
055	5	CC	

YÖN UYGULAMASI	
Sağ kapak	001
Sol kapak	002

Diller için Sayfa: 175

ASMA KİLİT HAMİLİ Ç. DÖNÜŞLÜ KİLİT

055

YENİ

RoHS

- Segman sayesinde kolay montaj sağlar.
- Montaj için somun gerekmez.
- 0.8 mm minimum - 1.2 mm maximum sac kalınlığında kullanılır.
- Asma kilit uygulanabilir.
- Max. 6 mm kanca çaplı asma kilit kullanılmalıdır.

MALZEME

KOVAN:	Zamak DIN-EN 1774-ZnAl4Cu1
TUTAMAK:	Zamak DIN-EN 1774-ZnAl4Cu1
DİL:	Çelik

YÜZEY
Nikel kaplama

Not: Uzun kancalı asma kilitler ile kullanımı uygun değildir.

Not: Bilyalı uygulama için Mesan ile irtibata geçiniz.

Not: Montajlı olarak sevk edilmektedir.

V: 4

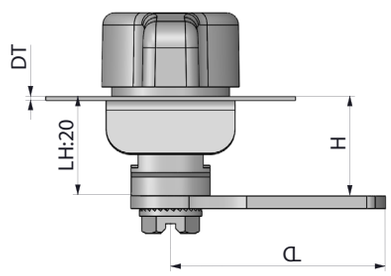

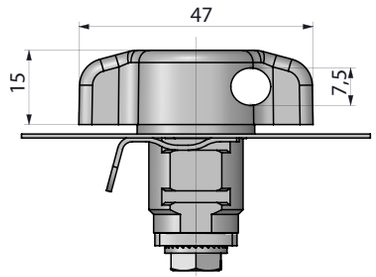

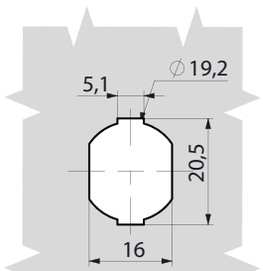

Geçiş ölçüsü

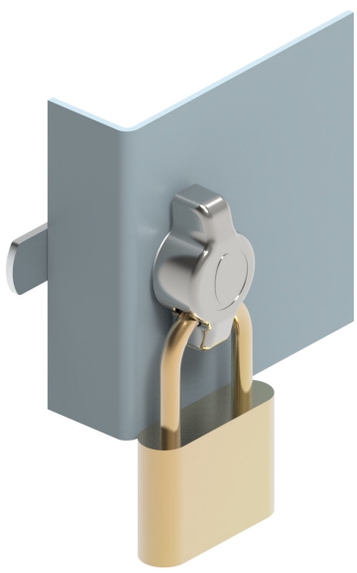

Grup Kodu	Versiyon	Dil	Yön Uygulaması
055	4	CC	

YÖN UYGULAMASI	
Sağ kapak	001
Sol kapak	002

Diller için Sayfa: 175 (Dil-1)

tel | + 90 212 721 44 44 fax | + 90 212 721 44 45

055

ASMA KİLİT HAMİLİ Ç. DÖNÜŞLÜ KİLİT

V: 3

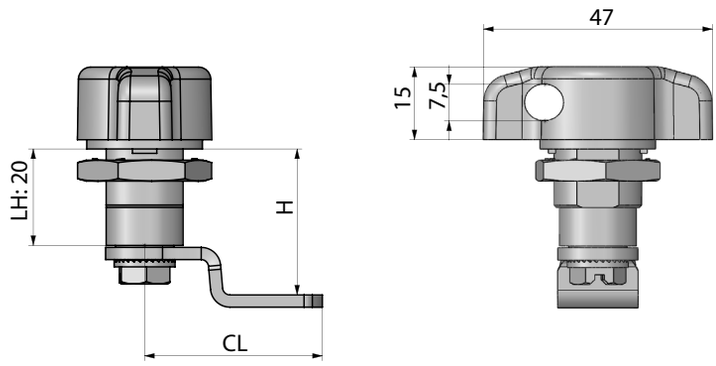

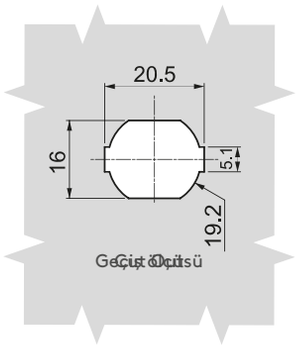

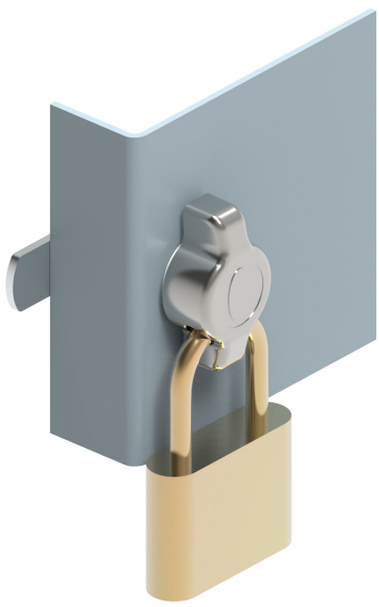

- Asma kilit uygulanabilir.
- Max. 6 mm kanca çaplı asma kilit kullanılmalıdır.

MALZEME

KOVAN:	Zamak DIN-EN 1774-ZnAl4Cu1
TUTAMAK:	Zamak DIN-EN 1774-ZnAl4Cu1
DİL:	Çelik

YÜZEY
Nikel kaplama

Not: Uzun kancalı asma kilitler ile kullanımı uygun değildir.

Not: Bilyalı uygulama için Mesan ile irtibata geçiniz.

Not: Montajlı olarak sevk edilmektedir.

Grup Kodu	Versiyon	Dil	Yön Uygulaması
055	3	CC	

YÖN UYGULAMASI	
Sağ kapak	001
Sol kapak	002

Diller için Sayfa: 175 (Dil-1)